LEXMARK

7300 Series 多功能一体机
7300 Series All-In-One
7300 Series 多功能複合機
7300 Series 복합기

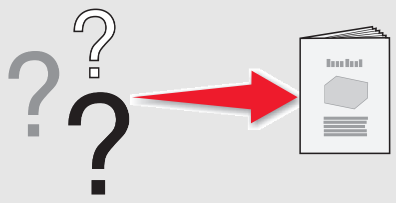

安全信息

- 请只使用随同此产品提供的电源，或者使用经过制造商认证的电源作为替代。
- 请将电源线连接在产品附近、使用方便、且正确接地的电源插座上。
- 有关操作说明书中未提及的其他服务或维修，请向专业的服务人员咨询。
- 当您将此产品连接到公共交换电话网络中时，请只使用 26 美国线规（AWG）或更大的电信（RJ–11）电缆。

当心：请不要在雷雨天气时使用传真功能。请不要在雷雨天气时安装此产品，或者进行任何电线 / 电缆连接（例如电源线，电话线等）。

安全資訊

功 t 僅使用本產品所提供的電源供應器或製造商授權的替換電源供應器。
功 t 將電源線連接到妥善接地的電源插座，而插座必須與產品的距離不可太遠，且必須方便使用。
功 t 有關服務或維修的事項，除了參考本使用者說明文件所提供的說明之外，您可以向專業維修人員尋求協助。
功 t 要將本產品連接到公眾交換電話網路時，請務必選用 26 AWG 電話線材或較大型號的電信 (RJ-11) 纜線。

請當心：請勿在雷雨天氣時使用傳真功能。在雷雨期間，請勿安裝本產品，或進行任何電器或電纜的接線工作，例如電源線或電話線。

Safety information

- Use only the power supply provided with this product or the manufacturer's authorized replacement power supply.
- Connect the power cord to a properly grounded electrical outlet that is near the product and easily accessible.
- Refer service or repairs, other than those described in the user documentation, to a professional service person.
- Use only a 26 AWG or larger telecommunications (RJ-11) cord when connecting this product to the public switched telephone network.

CAUTION: Do not use the fax feature during a lightning storm. Do not set up this product or make any electrical or cabling connections, such as the power supply cord or telephone, during a lightning storm.

안전 정보

- 이 제품과 함께 제공된 전원 공급 장치 또는 제조자가 승인한 교체용 전원 공급 장치만 사용하십시오 .
- 제품에 가깝고 접근하기 쉬우며 올바로 접지된 전기 콘센트에 전원 코드를 연결하십시오 .
- 사용 설명서에 없는 문제는 전문 서비스 담당자에게 서비스나 수리를 문의하십시오 .
- 이 제품이 공중 전화 교환망에 연결될 때에는 26 AWG 또는 더 큰 통신 (RJ-11) 코드를 사용하십시오 .

주의 : 천둥 번개가 칠 때는 팩스 기능을 사용하지 마십시오 . 천둥 번개가 칠 때 이 제품을 설치하거나 전원 코드 또는 전화선 등을 연결하지 마십시오 .

1

打开多功能一体机的包装。
Unpack the All-In-One.
拆開「多功能複合機」的包裝。
복합기 포장을 풉니다 .

注意：包装箱里的内容可能会有所不同。
Note: Contents may vary.
請注意： 內容物可能略有差異。
참고 : 내용물은 그림과 다를 수 있습니다 .

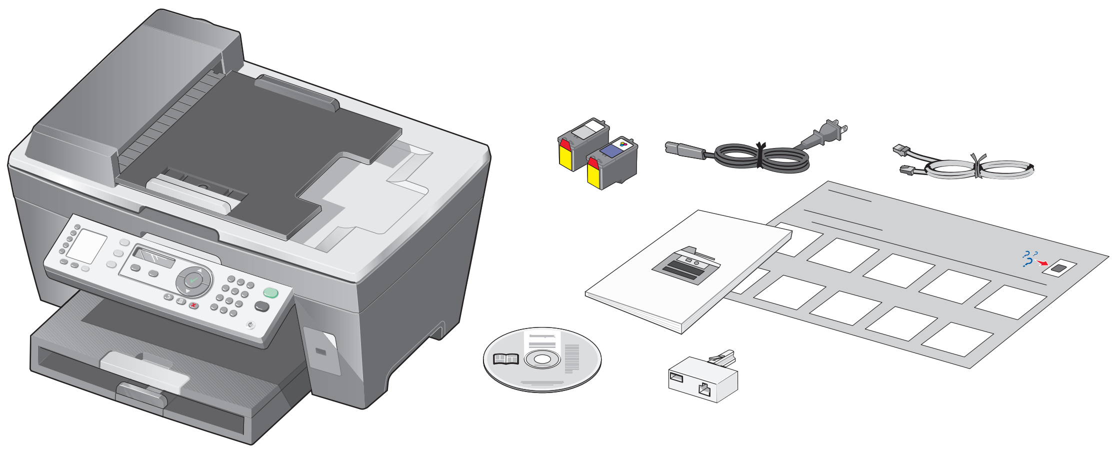

另外单独销售。
Sold separately.
另外銷售。
별도로 판매됩니다 .

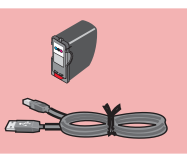

2

装入纸张。
Load paper.
載入紙張。
용지를 넣습니다 .

1

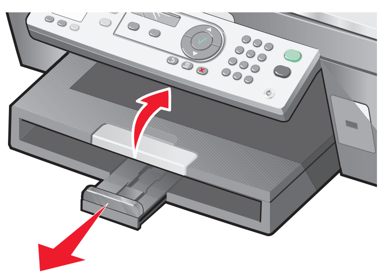

2

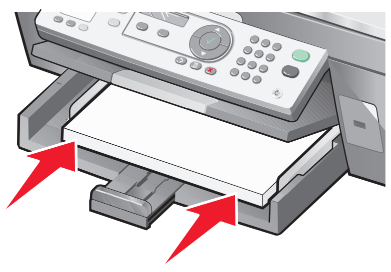

3

4

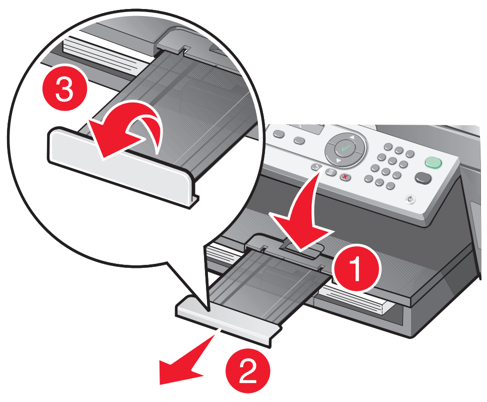

3

准备多功能一体机。
Prepare the All-In-One.
將「多功能複合機」準備就緒。
복합기를 준비합니다 .

1

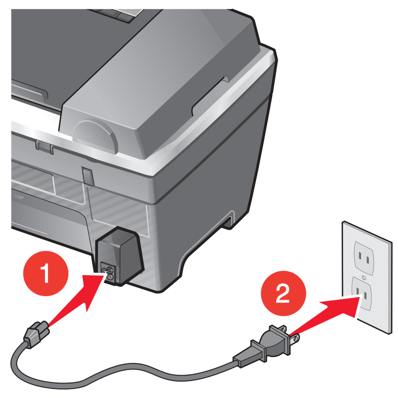

2

在连接电话线或者其他设备之前，请首先参阅随同产品一起提供的，专为您所在的国家 / 地区制定的信息。
Refer to the additional geographic specific information provided before connecting the telephone line or additional equipment.
連接電話線或其他設備之前，請先參閱隨產品提供的當地特殊要求資訊。
전화선 또는 추가 장비를 연결하기 전에 위치와 관련하여 추가적으로 제공된 상세 정보를 참조하십시오 .

3 按 ⏻ 按钮。
Press ⏻.
按下 ⏻ 按鈕。
⏻ 을 누릅니다 .

4 按 ▼ 按钮浏览选项，然后按 √ 按钮输入您的*默认*语言，接着输入您的*默认*国家或地区。

Press ▼ to scroll, press √ to enter your *default* language, and then enter your *default* country or region.

按下 ▼ 按鈕可以捲動，然後按下 √ 按鈕，輸入您*預設的*語言，接著再輸入您*預設的*國家或地區。

스크롤하려면 ▼ 를 , *기본* 언어를 입력하려면 √ 를 누른 후 해당되는 *기본* 국가 또는 지역을 입력합니다 .

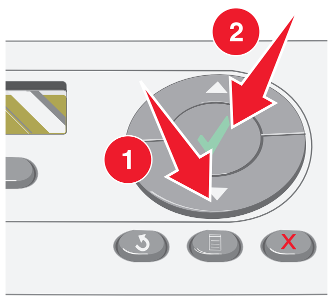

5 使用数字符号键区的按钮输入：
Press the keypad to enter the:
按下數字符號按鍵區，以輸入：
키패드를 눌러 다음 항목을 입력합니다 .

1	时间 **Time**	**時間** 시간
2	日期 **Date**	**日期** 날짜
3	传真号码 **Fax number**	**傳真號碼** 팩스 번호

按 √ 按钮。
Press √.
按下 √ 按鈕。
√ 을 누릅니다 .

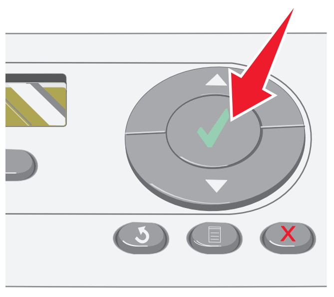

请继续进行步骤 4...
Continue with Step 4...
繼續進行步驟 4...
4 단계를 계속합니다 .

* 2 0 W 0 0 7 8 *

P/N 20W0078 E.C. 6M0011
© 2005 Lexmark International, Inc. All rights reserved.

4

安装打印墨盒。

Install the print cartridges.

安裝墨水匣。

잉크 카트리지를 설치합니다.

1

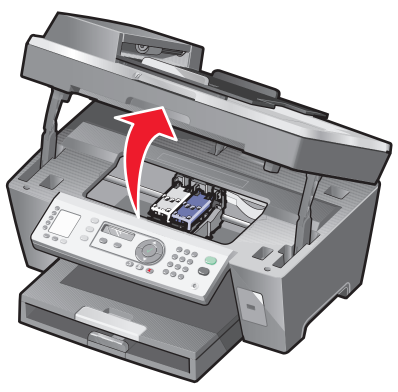

2

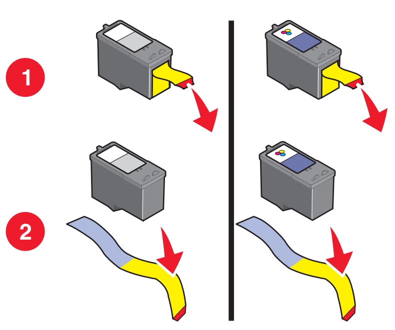

3

左边：
Left:
左側：
왼쪽 :

右边：
Right:
右側：
오른쪽 :

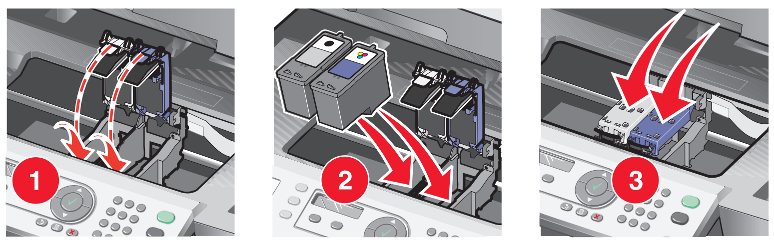

4

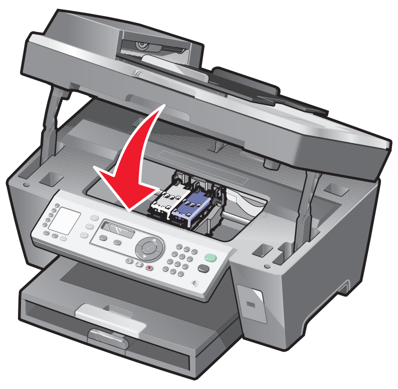

如要*不连接*计算机单独使用您的多功能一体机，您已经完成了安装。

If you are using the All-In-One ***without*** a computer, you are finished.

如果您操作「多功能複合機」時*不搭配*電腦使用，便已完成安裝作業。

컴퓨터 *없이* 복합기를 사용하고 있는 경우에는 이것으로 완료되었습니다.

如要*连接*计算机使用您的多功能一体机，请继续进行以下的步骤。

If you are using the All-In-One ***with*** a computer, continue with the following step.

若您操作「多功能複合機」時*搭配*電腦使用，請繼續進行下列步驟。

컴퓨터와 *함께* 복합기를 사용하고 있는 경우에는 다음 단계를 계속 진행하십시오.

5

安装软件。

Install the software.

安裝軟體。

소프트웨어를 설치합니다.

为了避免在安装过程中出现错误：
1 关闭所有打开的应用程序。
2 暂时关闭所有的防病毒软件。如果需要帮助，请参阅您的应用程序帮助文档，或者与软件制造商联系获取技术支持。

注意：安装完毕后，请记得重新启用您的防病毒软件。

To prevent errors during installation:
1 Close all open programs.
2 Temporarily disable any anti-virus software. For help, see your program documentation, or contact the software manufacturer for support.

Note: After installation is complete, remember to enable your anti-virus software.

要避免安裝時發生錯誤：
1 關閉所有開啓的程式。
2 暫時關閉任何防毒軟體。如需說明，請參閱您程式的說明文件，或聯繫軟體製造商獲得支援。

請肴意：安裝完成後，請記得啓動您的防毒軟體。

설치 도중 오류가 발생하지 않도록 다음에 주의하십시오.
1 열려 있는 프로그램을 모두 닫습니다.
2 안티바이러스 소프트웨어를 임시로 비활성화합니다. 도움말을 보려면 해당 프로그램 설명서를 참조하거나 소프트웨어 제조업체에 문의하십시오.

참고 : 설치를 완료한 후 반드시 안티바이러스 소프트웨어를 다시 활성화하십시오.

1

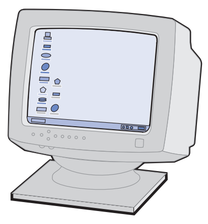

2

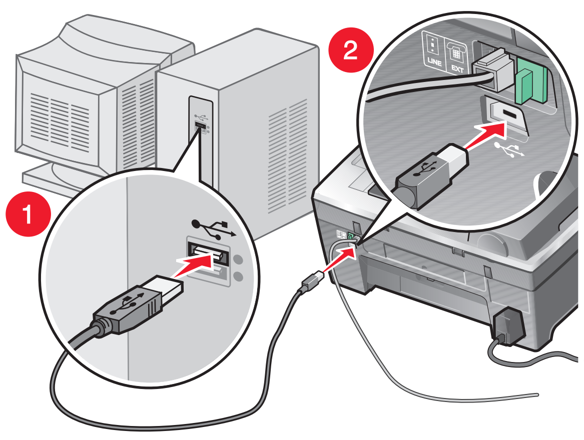

3 *在所有的*“新硬件”界面中单击“**取消**”。
Click **Cancel** on *all* New Hardware Screens.
在所有「加入新的硬體」畫面上，按一下**取消**。
모든 새 하드웨어 화면에서 취소를 누릅니다.

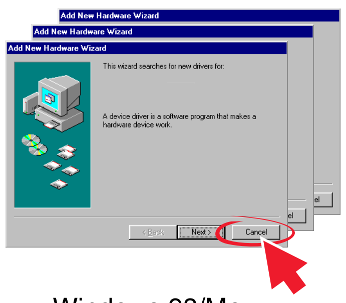

Windows 98/Me

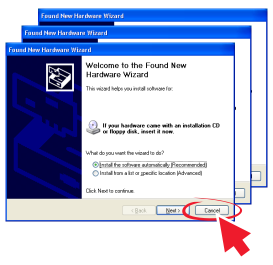

Windows 2000/XP

4

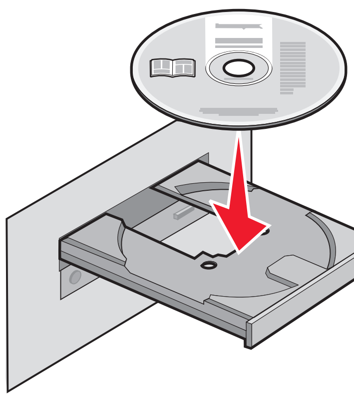

5

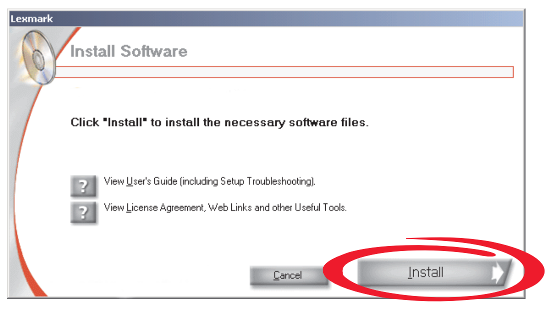

如果此软件安装界面没有出现，请单击**开始** → **运行**，然后输入 **D:\setup**，其中 **D** 是您的光盘驱动器的盘符。

If this install screen does not appear, click **Start** → **Run**, and then type **D:\setup**, where **D** is the letter of your CD-ROM drive.

如果此安裝畫面沒有顯示，請按一下**開始** → **執行**，然後輸入 **D:\setup**，此處的 **D** 是指光碟機代號。

설치 화면이 나타나지 않으면 시작 → 실행을 누른 다음 **D:\setup** 을 입력합니다. 여기서 **D** 는 CD-ROM 드라이브를 가리킵니다.

安装问题解答

问题：	解决方法：
“电源”指示灯不亮。	1 从电源插座和多功能一体机上断开电源线。 2 重新连接电源线，请确认电源线完全插入多功能一体机的插口中。 3 将电源线的另一端连接在一个其他电子设备使用过的电源插座上。 4 如果“电源”指示灯没有变亮，请按 ⏻ 按钮。
操作面板显示屏上的文字是错误的语言。	1 按操作面板上的“**扫描模式**”按钮，然后按 ▤ 按钮。 2 按两次 ▼ 按钮。 3 按 √ 按钮。 4 按 √ 按钮。 5 反复按 ▲ 或 ▼ 按钮，直到显示屏上出现您希望使用的语言。 6 按 √ 按钮保存。 7 按两次 ↶ 按钮退出。

安裝上的疑難排解

問題	解決方案
電源指示燈未亮起。	1 從牆壁上的插座拔下電源線，然後再從「多功能複合機」拔下電源線。 2 將電源線完全推入「多功能複合機」上的電源供應器連接埠。 3 將電源線插入其他電器正在使用的電源插座。 4 如果「電源」按鈕指示燈沒有亮起，請按下 ⏻ 按鈕。
顯示幕上出現不適用的語言。	1 從操作面板，按下**掃描模式**，然後按下 ▤ 按鈕。 2 按兩次 ▼ 按鈕。 3 按下 √ 按鈕。 4 按下 √ 按鈕。 5 重複按下 ▲ 或 ▼ 按鈕，直到您所要的語言出現在顯示幕上。 6 按下 √ 按鈕以儲存。 7 按兩次 ↶ 按鈕以結束。

Setup troubleshooting

Problem	Solution
Power light is not lit.	1 Disconnect the power supply cord from the wall outlet and then from the All-In-One. 2 Plug the cord all the way into the power supply port on the All-In-One. 3 Plug the cord into an electrical outlet that other electrical devices have been using. 4 If the Power button light is not on, press ⏻.
Incorrect language appears on the display.	1 From the control panel, press **Scan Mode**, and then press ▤. 2 Press ▼ twice. 3 Press √. 4 Press √. 5 Press ▲ or ▼ repeatedly until the language you want appears on the display. 6 Press √ to save. 7 Press ↶ twice to exit.

설치 문제 해결

확인 사항	해결 방법
전원 표시등에 불이 들어오지 않음	1 콘센트에서 전원 코드를 분리한 후 복합기에서도 분리합니다. 2 코드를 복합기의 전원 공급 포트에 끝까지 꽂습니다. 3 다른 전기 장치에서 사용하고 있던 전기 콘센트에 코드를 연결합니다. 4 전원 표시등에 불이 들어오지 않는 경우 ⏻ 을 누르십시오.
디스플레이에 잘못된 언어가 나타남	1 제어판에서 스캔 모드를 누른 후 ▤ 을 누릅니다. 2 ▼ 을 두 번 누릅니다. 3 √ 을 누릅니다. 4 √ 을 누릅니다. 5 디스플레이에 원하는 언어가 나타날 때까지 ▲ 또는 ▼ 를 반복하여 누릅니다. 6 저장하려면 √ 을 누릅니다. 7 종료하려면 ↶ 을 두 번 누릅니다.